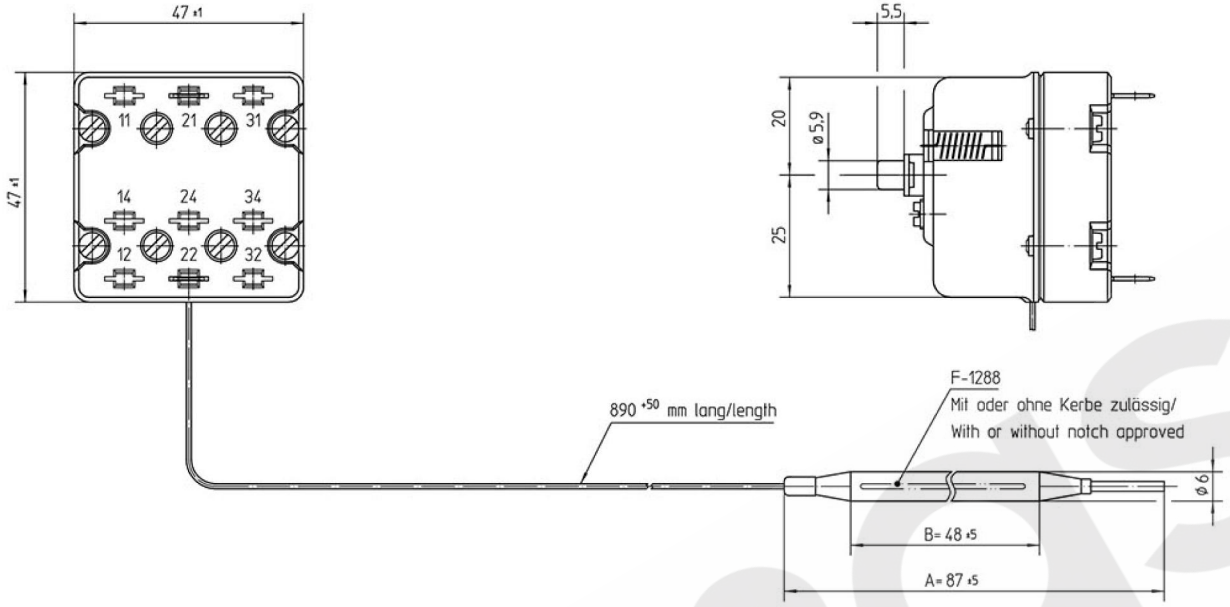

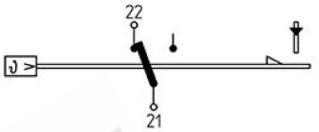

Schaltschema/
Wiring diagram

Kontakte hart vergoldet/contacts hard-gold plating min 3µ
Übergangswiderstand/contact resistance max. 15 mΩ
Max. Schaltleistung von/Max. switching capacity of
0,5A 12V~ nicht überschreiten/not to cross

Genehmigte technische Daten/Approved technical data
55.32500.000, Bl. 901

Bemerkungen/Notes:

Normalklima/Standard atmosphere DIN EN 60068-1 (23±2)°C
Temperaturen sind AUS-Werte/Temperatures are OFF values
Min. Fühlertemperatur/Min. sensor temperature: -10°C (DC)
Max. Fühlertemperatur/Max. sensor temperature: 370°C
(aus Sicherheitsgründen/for security reasons)
Max. Gehäusetemperatur/Max. housing temperature (VDE): 125°C
Min. Biegeradius Kapillarrohr/
Min. bending radius of capillary tube: 5 mm
Für Einsatz in Umgebungsbedingungen mit
normaler Verunreinigung/
For application with normal pollution level (Typ 2 B)
Kunden-Zeichnungs-Nr./Customer drawing-No.: 54131

Korrekturfaktor/correction factor: c = 0,38 [K/K]
(bez. auf Umgebungstemp./based on ambient temperature)

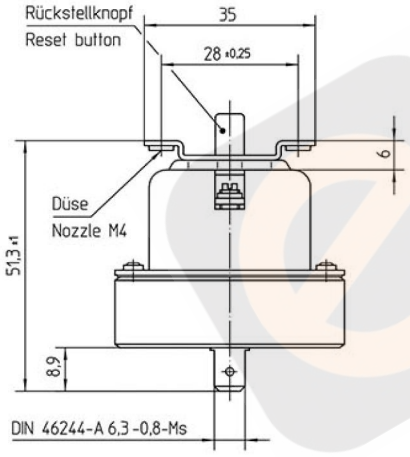

Schutz-Temperatur-Begrenzer fest eingestellt bei/
thermal cut-out fixed set at:

239°C -16K "AUS/OFF"

Kontakte schalten nach Erreichen der eingestellten Temperatur aus und werden gesperrt. Nach genügender Abkühlung des Temperaturfühlers kann durch Drücken des Rückstellknopfes wieder eingeschaltet werden.
Contacts switch off after achieving the adjusted temperature and will be blocked. After sufficient cooling of the sensor thermal cut-out can be reset by pressing the reset button.

Kontakte öffnen mit Verriegelung außerdem, wenn hydraulisches Fühlersystem leck wird oder der komplette STB unter -5°C abgekühlt wird. Im letzteren Fall Fühlertemperatur auf 20°C bringen und Rückstellknopf drücken.
Furthermore the contacts open and lock if the hydraulic sensor system becomes leaky or if the temperature of the complete thermal cut-out drops below -5°C. For the last case rise sensor temperature to 20°C and press the reset button.

This document is exclusively committed to you for the agreed purpose. Any kind of duplication, utilization or communication of its content is prohibited, if not expressly conceded otherwise. Violators are committed to pay compensations. Any claims of existing or future property rights remain unaffected.

Cha.	Information No.	Date
1	CD0001	2010-12-15
F.Rel.	E11885	2008-12-16

CAD	Date	Name
Create.	2008-12-16	POSOVSKY
Proc.	2008-12-16	POSOVSKY
Rel.	2008-12-16	KESSELBG

Blank No. . EN Mat.No. .
Material .
Surface Texture ISO 1302
General Tolerances ISO 2768-v
Scale Unit mm
Scale 1:1

Designation
EGO Schutz-Temperatur-Begrenzer
EGO Thermal cut-out

E·G·O

Drawing No.	Sh.No.	Ver.	Stat.	Sheets	Doc.	Ex.Doc.
55.32542.836	901	0	F	1	.	.

Origin . Repl.for 55.32542.836/-1 Repl.by . Reference .