FILE NO	HWD-0516042902	DRAWING NO		REV	01

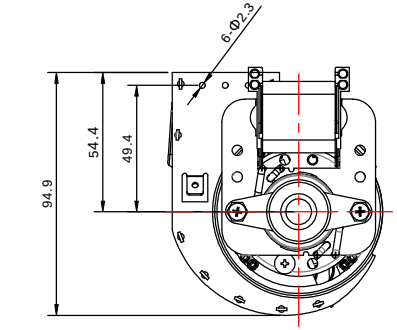

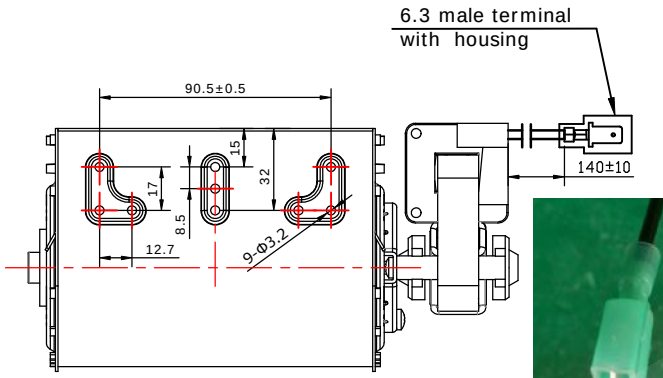

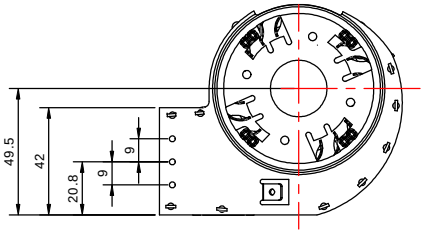

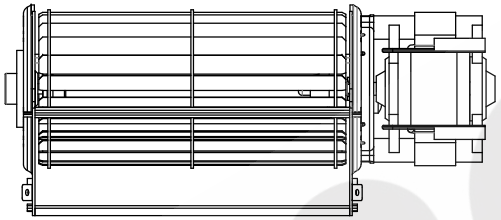

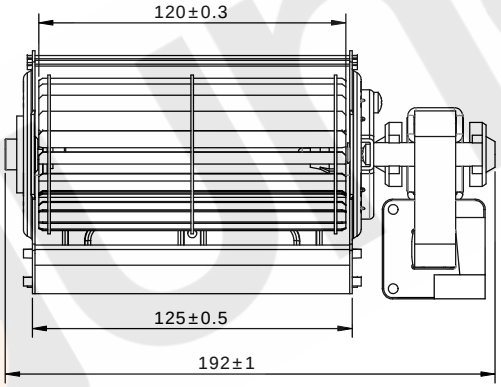

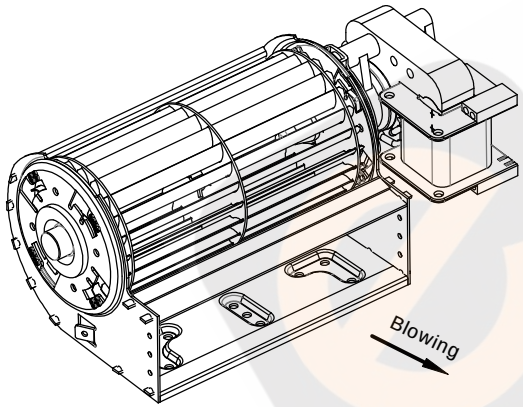

SPECIFICATION 规格说明

MOTOR 电机型式	YGF Series Cross Flow Motors YGF 贯流风机
MOTOR TYPE 电机型号	YGF60-120/90465
VOLTAGE 额定电压 (V)	230
FREQUENCY 频率 (Hz)	50
INPUT POWER 输入功率 (W)	19
CURRENT 电流 (A)	0.16
SPEED 负载转速 (r/min)	2050±150
FAN BLADES 负载风叶	60-120
ROTATION 旋转方向	CCW (looking towards the shaft 从轴伸端视去逆时针方向)
AIRFLOW DIRECTION 风向	Blowing (沿出风口平行吹出)
MOTOR PROTECTION 电机保护方式	Impedance protection 阻抗保护
INSULATION CLASS 绝缘等级	Class B B级绝缘
TEMPERATURE RISE 温升	95K max (with load) 负载温升不超过95K
OPERATING TYPE 工作定额	S1 连续工作制
MOUNTING TYPE 安装方式	Vertical 水平安装
AMBIENT TEMPERATURE 适用环境温度	-30°C +50°C
BEARINGS 轴承型式	Sleeve bearings 含油轴承
ELECTRICAL CONNECTION 电源线	RV-90 2C 0.75mm² lead wire 130-150mm free length 电源线长130-150mm，型号：RV-90 2C 0.75mm²
HI-POT TEST 耐压测试	1800V/1s $I_{leakage}$<=0.7mA 1800V历时1秒，泄漏电流<=0.7mA
APPROVALS 认证标记	/
WEIGHT PER UNIT 单个电机净重	0.86kg
PACKING 包装	15PCS/CTN 15台/箱

Wiring diagram 接线图

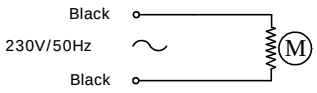

Label 铭牌

230V	50Hz	19W
CL.B	0.16A	XX/2016

				DECIMAL	TOLERANCE		SIGN	DATE
				X	±0.5	DRN.BY	XIE	29/04/2016
				X.X	±0.25	CHD.BY		
				X.XX	±0.15	ENG.BY		
REV.	DESCRIPTION	APPROVED	DATE	ANGLE	±3°	APP.BY		

TITLE YGF60-120/90465

PROJECTION

A4

SCALE:

SHEET: 1 of