KZch	Stck
EAC	
EAE	
EG	
END	
EPB	
EPC	
EPD	
ER	
ERB	1
ERE	1
ERI	
ERK	
ERP	
ERS	
EWS	
FPS	
FPV	
FOS	
FWA	
FWB	
FWQ	
FWS	
FWT	
KE	
KEL	
KKR	1
OTW	2
RKA	
SAF	
SAP	
SFD	
SFR1	
SFR2	
SFR3	
SFR4	
SFR5	
SP	
SQ	
SWA1	
SWA2	
SWB	
SWE1	
SWE2	
SWW	
VEA	1
VEZ1	
VEZ4	
VEZ5	
VEZ7	
VEZ8	
VEZ10	
VEZ11	1
VEZ13	
VEZ15	
VIH	1
VIP	1
VIT	
WHK	
WHW	

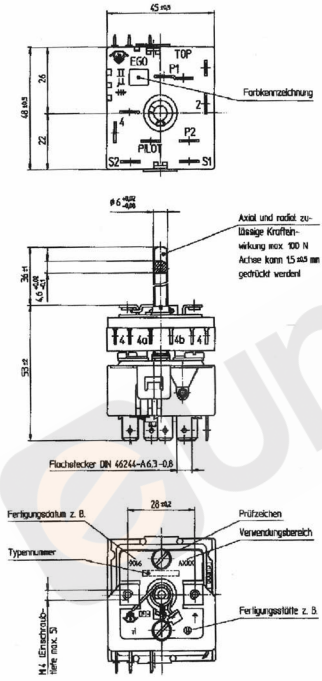

Anmerkung:

1. Der Regler muß im eingebauten Zustand in die Schutzmaßnahmen des Gerätes einbezogen werden!
2. Die technischen Anschlußbedingungen der EVU's sind zu beachten!

Schaltschema in "AUS"-Stellung

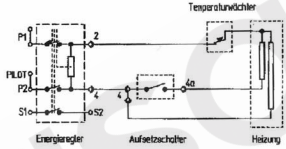

Aufsetzschalterkontakt 4 - 4a schaltet bei 325°<≤ (Endanschlag) "EIN". Dieser Zustand bleibt solange erhalten, bis die Achse wieder ganz in "AUS"-Stellung zurückgedreht wird.

Schaltleistung Aufsetzschalter:
7 A / 250 V AC 4 A / 400 V AC

Technische Daten:

1. Schaltleistung
   P1 - 2 7/400, 13/240 Prüfklasse II µ-Abstand
   P2 - 4 7/400, 13/240 +++ > 3 mm
   S1 - S2 0,6/400 +++
2. Max. Umgebungstemperatur: 125 °C
3. Erhöhte Kriechstromfestigkeit 00
4. Arbeitsbereich: 52-308°<≤ (rechtsdrehend steigend)
5. Stufenlose Leistungsfreigabe 6-70 % (97.50900.521)
6. Abweichung der Achsfläche max. ±3°<≤ (0-Stg.)
7. 2-Stufenbetätigung

Typennummer	V AC Spannung	A Stromstärke	Farbkennzeichnung	Genehmigungen													
50.67079.601	240	13	blau	X	X	X	X	X	X	X	X	X	X	X	X	X	X
																BEAB	SEC

Anz.	Mittelung Nr.	Datum	Bearb.	Datum	Name
3	ER6892	04.06.1996	CAD		
2	ER4385	30.03.1993	Datum		
1	ER4105	25.06.1992	Bearb.	01.06.1992	DOSSING
Ausf.	01SER	01.06.1992	Preis	01.06.1992	Mannuss

E.G.O. Elektro-Gerätebau GmbH
D-75038 Oberderdingen

Ursprr. 97.50.670003 | Ers. f. | Ers. d.

E.G.O.-Wtr. Markstoff | DN-Wtr.

Oberflächenangaben nach ISO 1302
Freimaßtoleranz ISO 2768-c

Halbstab

Bezeichnung
EGO Energieregler
mit Aufsetzschalter

Zeichnungsnummer
50.67XX9.601

Bl.Wtr.	Ver.	Stat.	Blätter	Dok.	Freund
001	0	F			

Ref. Fertigungsplan 97.50901.077

geplottet mit der EDB am 5-Dec-2000 13:57:41 von EDBGUSTO
Reproduktion nicht kostenlos