LGB elettropompe S.r.l.	SCHEDA DI MONTAGGIO (SCM)--DISEGNO DIMOSTRATIVO	N° doc.	rev.
Descrizione ZF121SX 230/50/1	Cliente RICAMBISTI	Cod.cliente /	EPR2894	a

Senso rotazione girante lato chiocc.	POTENZA nominale a vuoto	Fermo rotore	Schema elettrico	Codice origine	N° prova lab	
ORARIO	103 W	/	/	2894	/	Q30 All.06 REV.09 DATA REV.21-03-12

EPR / Inviato dis. al cliente / Scheda ricambi / Modello REV. a Tavola REV. a

modello:\\Srvtecnico\d\Mattia\Area Locale\Progetti\SCHEDE MONTAGGIO\assiemi\ZF 121 SX\EPR2894_RICAMBISTI.iam
tavola:\\Srvtecnico\d\Mattia\Area Locale\Progetti\SCHEDE MONTAGGIO\schede\scmEPR2894_RICAMBISTI.idw

Rev	Data	Descrizione	BM/RNP	Progettista	Visionato	R&S	C.R.
a	27-02-13	Prima emissione	RNP 13-020	M.Mauro	G.Cesaro	F.Tramonti	A.Zaghetto

Ø torn. girante /

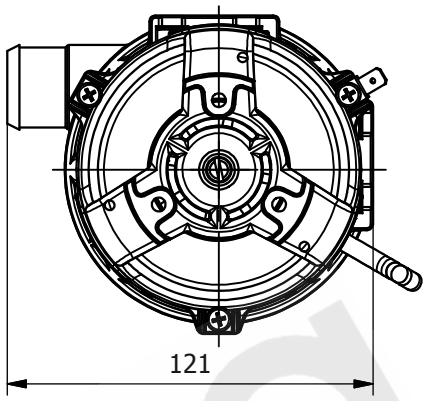

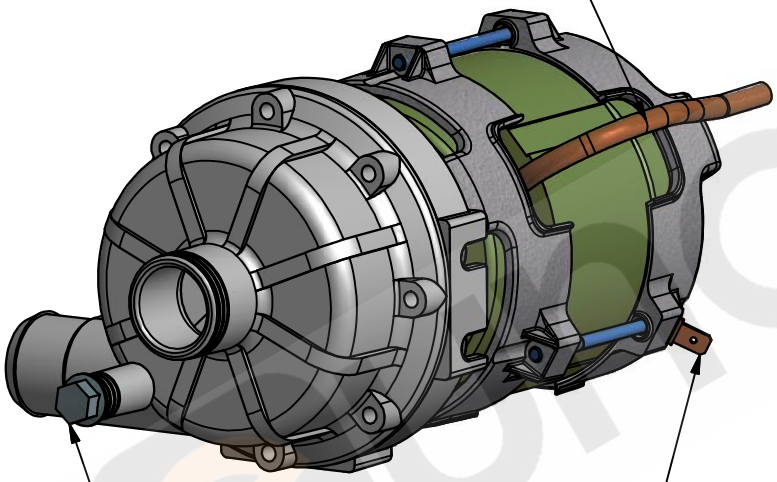

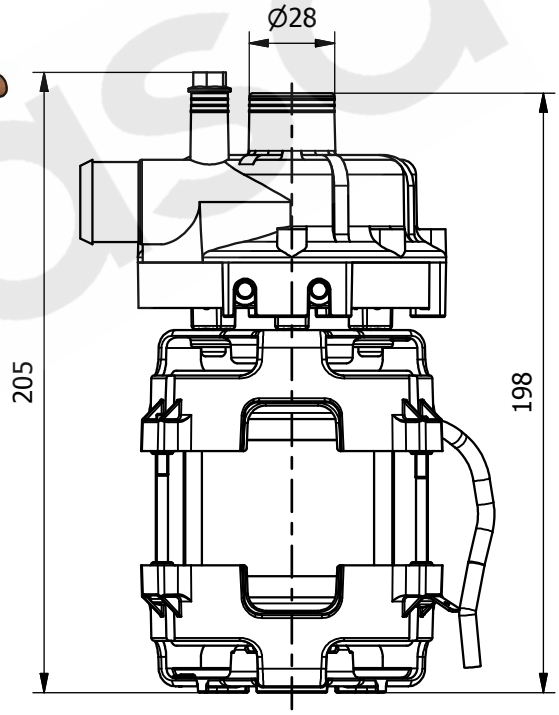

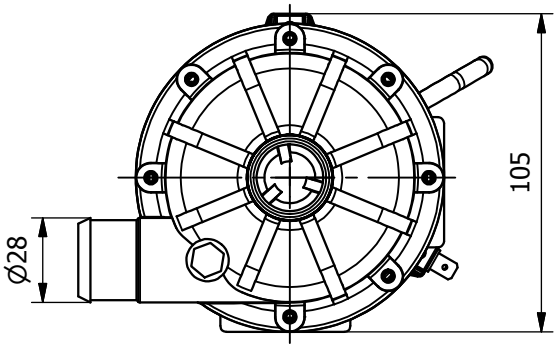

LGB s.r.l.			MADE IN ITALY Rohs free
EL.POMPA MONOFASE ZF 121 SX			
V. 230	Hz. 50		
A. 1.5	kW. 0.11		
H min 0.5 m	H max 7.3 m		
Cond. uF 6.3	2800/min	TF 70°C	IP X0
Isol. Cl. F	PROT.TERM.	02/13	CE
C.F. EPR2894	C.C. ***		

File etichetta:

3050CE02.fmt	/

NOTE GENERALI
a) Il disegno è dimostrativo quindi utile ai fini degli ingombri, alcune parti della pompa potrebbero essere rappresentate schematicamente___**b**)Tolleranze generali UNI EN 22768-v
c)Le viti fissaggio componenti non sono sempre rappresentate___**d**)Alcune note scritte riportate sul disegno non riguardano il cliente ma la linea montaggio LGB

Tutte le informazioni tecniche contenute nel presente documento sono di proprietà della LGB non possono essere riprodotte, divulgate o comunque utilizzate senza autorizzazione scritta