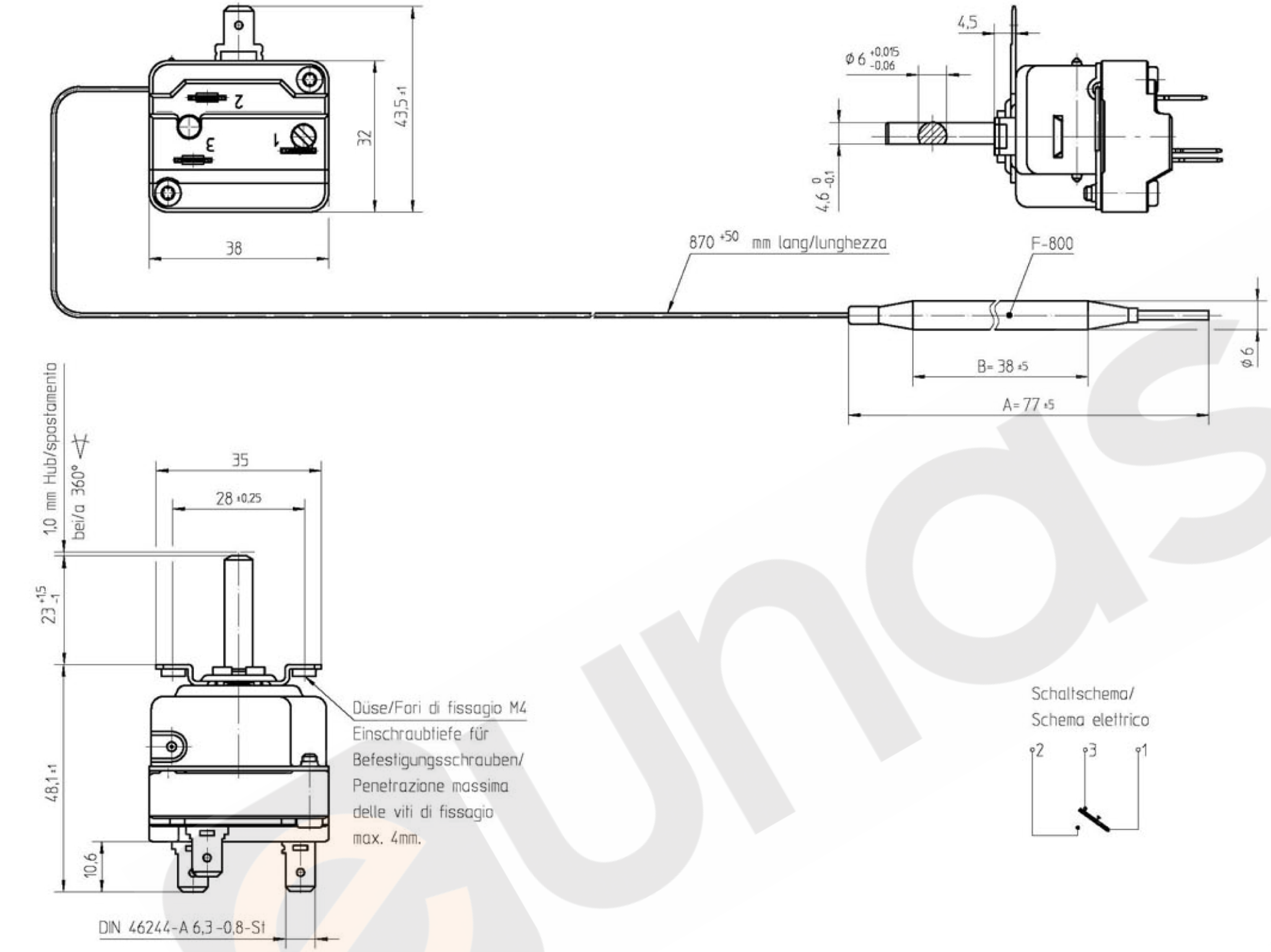

Temperaturregler bei Spindelstellung Anschlag links gezeichnet/
Termostato con perno in posizione zero

Genehmigte technische Daten/Dati tecnici di omologazione
55.19000.000, Bl. 901

Bemerkungen/Note:

Normalklima/Condizioni ambiente DIN EN 60068-1 (23±2)°C
Temperaturen sind AUS-Werte für/
Temperature riferite all'apertura cotatto 1-2
Schaltdifferenz/Differenziale: (6±3) K
(im Werksnormabad/in bagno normalizzato)
Min. Fühlertemperatur/Minima temperatura bulbo: -10°C
Max. Fühlertemperatur/Max. temperatura bulbo: 310°C
(aus Sicherheitsgründen/per motivi di sicurezza)
Schnappfeder/Molla: NiBe
Max. Gehäusetemperatur/Max. temp. circonferenz (VDE): 150°C
Max. Gehäusetemperatur/Max. temp. circonferenz (UL): 120°C
Min. Biegeradius Kapillarrohr/Minimo raggio capillare: 5 mm
Für Einsatz in Umgebungsbedingungen mit normaler Verunreinigung/
Per utilizzo in normali condizioni ambientali (Typ 1 B C)
Kunden-Zeichnungs-Nr./Codice Cliente:

Korrekturfaktor/Fattore di correzione: c = 0,34 [K/K]
(bez. auf Umgebungstemp./riferito alla normale temperatura ambiente)

Temperaturwerte/ Valori temperatura

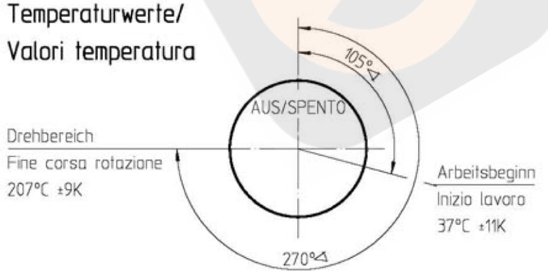

This document is exclusively committed to you for the agreed purpose. Any kind of duplication, utilization or communication of its content is prohibited, if not expressly conceded otherwise. Violators are committed to pay compensations. Any claims of existing or future property rights remain unaffected.

1	CD0001	2010-12-15	Create	2010-05-28	POSOVSKY
Chg.	Information No.	Date	Proc.	2010-05-28	POSOVSKY
F.Rel.	E14160	2010-05-28	Rel.	2010-05-28	KESSELBG

Blank No. . EN Mat.No. .
Material .
Surface Texture ISO 1302
General Tolerances ISO 2768-v
Scale Unit mm
Scale 1:1

Designation
EGO Temperaturregler
EGO Termostato elettrico regolabile

E·G·O

Drawing No.	Sh.No.	Ver.	Stat.	Sheets	Doc.	Ex.Doc.
55.19232.801	901	0	F	1	.	.

Origin . | Repl.for 55.19232.801/-1 | Repl.by . | Reference .